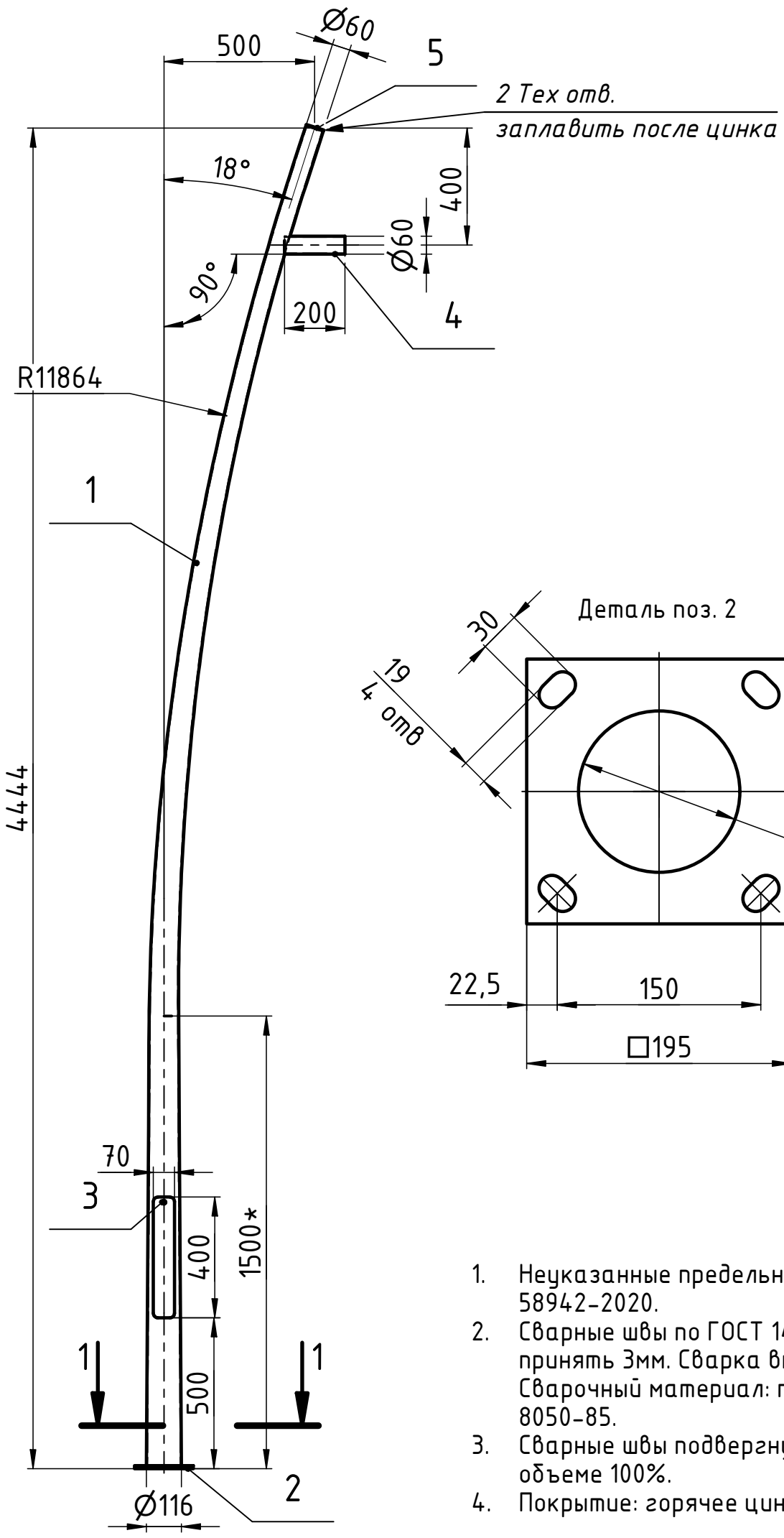

1-1 (1 :5)

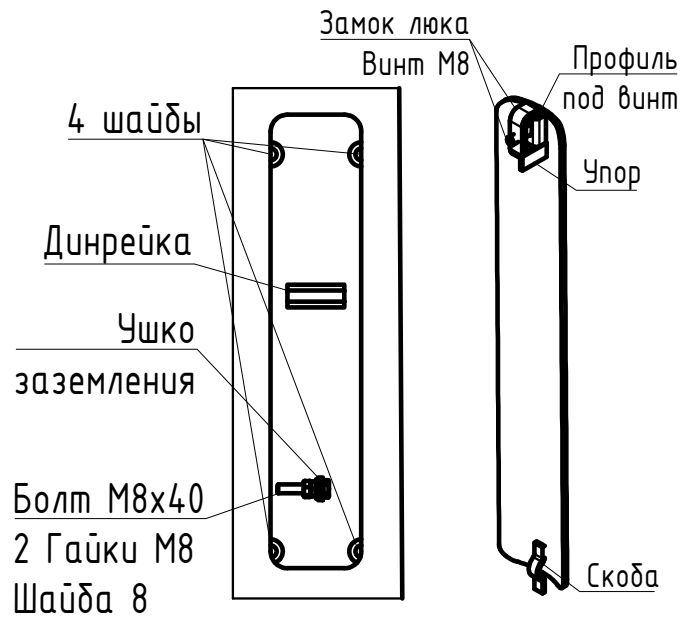

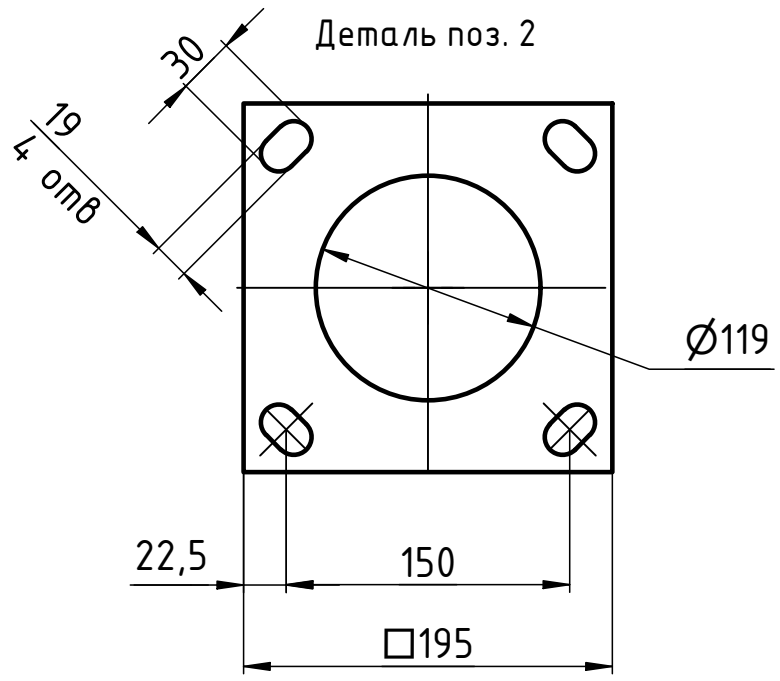

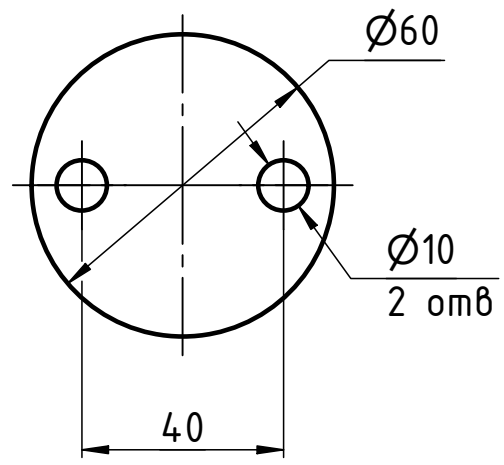

1. Неуказанные предельные отклонения по классу точности К-0,6 ГОСТ 58942-2020.
2. Сварные швы по ГОСТ 14771-76. Катеты неуказанных сварных швов принять 3мм. Сварка внутреннего устройства люка точечная. Сварочный материал: проволока Св-08Г2С-0 ГОСТ 2246-70, С02 ГОСТ 8050-85.
3. Сварные швы подвергнуть визуальному и измерительному контролю в объеме 100%.
4. Покрытие: горячее цинкование по ГОСТ 9.307-2021.

направление наклона ствола

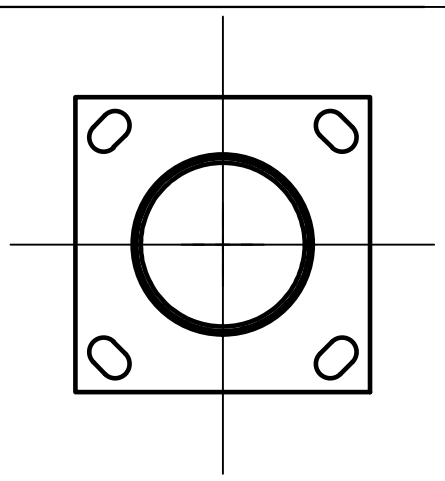

Ф	Зона	Поз.	Обозначение	Наименование	Кол.	Примечание
				Документация		
			V6-PO-31-000Z-ARC01-45-60	Сборочный чертеж	1	
				Детали		
		1	VART 280.45.001.00.01	Омкк-4,5-60/116-3	1	27,624 кг
		2	VART 280.45.001.00.02	Фланец лист 10/ Ст3	1	1,962 кг
		3	VART 280.45.001.00.03	Люк	1	0,7 кг
		4	ПТ 200.060.01	Труба 60х3 L=200 мм	1	0,843 кг
		5	ЗГ 060.000.01	Заглушка d60 лист 3/Ст3	1	0,063 кг

Изм.	Лист	№ докум.	Подп.	Дата
Разраб.		Выонг		19.03.2025
Пров.				
Т. контр.				
Нач.отд.				
Н. контр.				
Утв.				

V6-PO-31-000Z-ARC01-45-60

Argus 4,5 60 гц

Лит.	Масса	Масштаб
	31,2	1:18

Лист | Листов 1

Сборочный чертеж

Копировал | Формат А3

количество | готовность | запуск | Контрагент | № заказа | Менеджер